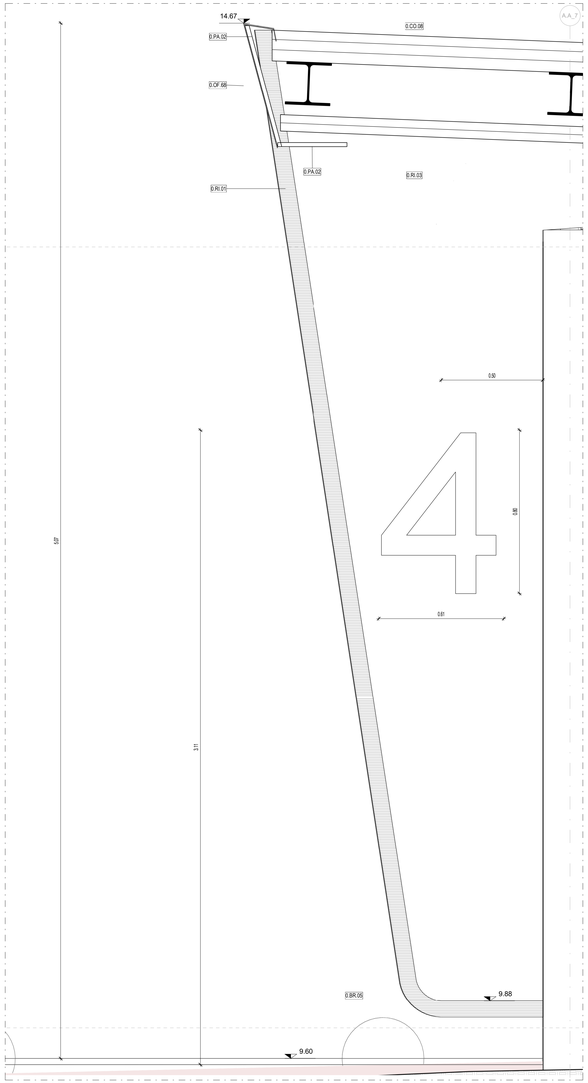

Pensilina Landside - Dettaglio 1

Scala 1 : 10

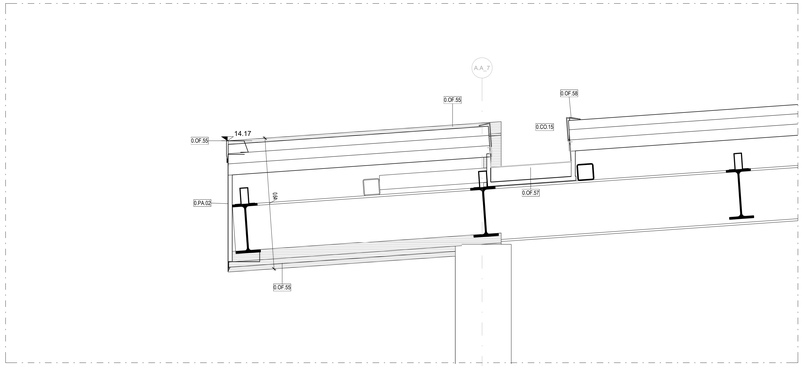

Pensilina Landside - dettaglio 2

Scala 1 : 10

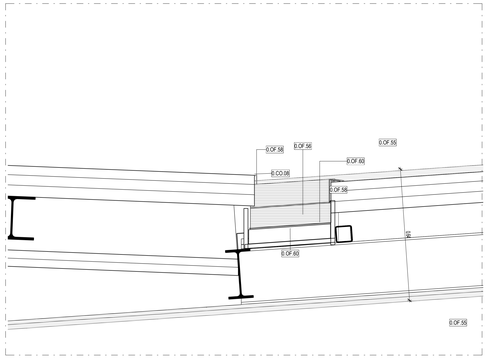

Pensilina Landside - dettaglio 3

Scala 1 : 10

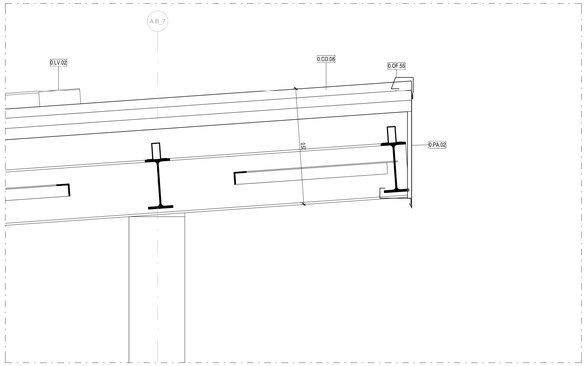

Pensilina Landside - dettaglio 4

Scala 1 : 10

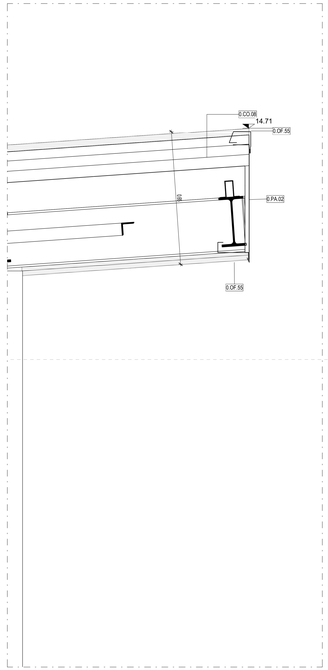

Pensilina Landside - dettaglio 5

Scala 1 : 10

PARTIZIONI VERTICALI		PARTIZIONI ORIZZONTALI		INFISSI	
ME	MURATURE ESTERNE	**PT**	PAVIMENTI	**PI**	PORTE INTERNE
MI	MURATURE INTERNE	**MS**	MASSETTI	**PE**	PORTE ESTERNE
DI	DIVISORI	**PN**	PAVIMENTI ESTERNI	**FI**	FINESTRE INTERNE/ESTERNE
PA	PANNELLI	**CO**	COPERTURE	**LU**	LUCERNARI
PL	PLACCATURE	**CONTROSOFFITTI**		**FC**	FACCIATE CONTINUE
PV	PARETI VETRATE	**CS**	CONTROSOFFITTI		
RI	RIVESTIMENTI	**VL**	VELETTE		

ALTRI ELEMENTI

RN	RINGHIERE, BALAUSTRE CORRIMANI	**AR**	ARREDI	**BR**	PARACOLPI
		SC	SCALE (Finitura)	**SO**	SOGLIE
PU	PLUVIALI GRONDAIE CANALINE	**OP**	OPERE PREFABBRICATE	**OF**	OPERE IN FERRO
SA	SANITARI	**VE**	AIUOLE / ALBERI	**LV**	TATTILI/MAPPE

FINITURE

B - Zoccolino

B05	Rivestimento ceramico parietale all'interno del locale.	
B01	Battiscopa ceramico in lastre gres porcellanato effetto pietra a tonalità neutra.	H 100 mm
B02	Battiscopa ceramico in lastre gres porcellanato effetto cemento a tonalità neutra.	H 100 mm
B03	Battiscopa ceramico in lastre gres porcellanato effetto cemento a tonalità chiara.	H 100 mm
B05	Battiscopa ceramico in lastre gres porcellanato effetto cemento a tonalità scura.	H 100 mm
Rustico	Non sono previsti zoccolini	

M - Finitura Verticale

1.F.01	Rasatura e stuccatura + idropittura lavabile per interni.	
1.PA.01	Pannello di rivestimento in legno a tavolone con zoccolino.	H 130 mm
1.PL.01	Placcatura in legno massiccio.	
1.RI.01	Rivestimento ceramico in lastre gres porcellanato effetto pietra a tonalità chiara.	Dim. 120x60 cm
Rustico	Non sono previste finiture verticali	

C - Controsoffitto

1.CS.01	Doghe in aggancio.	Larghezza 40 mm
1.CS.02	Doghe in aggancio.	Larghezza 80 mm
1.CS.03	Pannelli finitura alluminio preverniciato	Dim. variabile
1.CS.04	Pannelli finitura alluminio preverniciato	Dim. variabile
1.CS.05	Pannelli fonoassorbenti 3/20	Dim. 600 x 600 mm
Rustico	Non sono previsti controsoffitti	

P - Finitura Orizzontale

1.PT.01	Pavimento ceramico in lastre gres porcellanato effetto pietra a tonalità neutra -	Dim. 120x60 cm
1.PT.02	Pavimento ceramico in lastre gres porcellanato effetto cemento a tonalità neutra -	Dim. 120x60 cm
1.PT.03	Pavimento ceramico in lastre gres porcellanato effetto cemento a tonalità chiara -	Dim. 120x60 cm
1.PT.04	Pavimento ceramico in lastre gres porcellanato effetto pietra a tonalità chiara -	Dim. 120x60 cm
1.PT.05	Pavimento ceramico in lastre gres porcellanato effetto cemento a tonalità scura.	Dim. 120x60 cm
1.PT.06	Pavimento ceramico in lastre gres porcellanato effetto pietra a tonalità scura.	Dim. 120x60 cm
1.PT.07	Pavimento in resina	
Rustico	Non sono previste finiture orizzontali	

ARREDI

Vaso WC 1.SA.01	Vaso WC H 1.SA.02	Orinatoio 1.SA.03	Lavabo H 1.SA.04	Sistema di Lavabi con miscelatore, erogatore sapone, asciugamani elettrico e specchio integrati. Da 2 a 4 moduli 1.AS.02

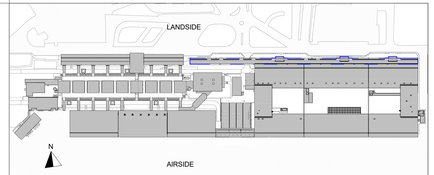

LEGENDA GRAFICA

0.00	QUOTA FINITO PIANTA	0	ASSE STRUTTURALE		LINEA DOGANALE
P. 0.00	QUOTA FINITO SEZIONE	XXX	DIMENSIONE LINEARE	X%	LINEA DI PENDENZA

XXX XXX — Nome Locale 101 — Numero Locale A m² — Area H m — Altezza non delimitata		90 x 210 NEW	ETICHETTA PORTE dimensione netta		INDICAZIONE INGRESSO
B C M P	— Finiture Locale	1hl	ETICHETTA MURI	N	INDICAZIONE NORD

Gli elementi campiti in arancione sono previsti in progetto ma esclusi in appalto.

Area non soggetta ad intervento
Locali esclusi dall'intervento in appalto

Area a rustico
Locali consegnati a rustico

Pavimentazione esistente
Pav. esclusa dall'intervento in appalto

CAPOSALDO FISSO

CAPOSALDO FISSO: N/S 4307454.7332; E/O 607969.8611; QUOTA ALTIM. 9.00

DISPOSITIVI DI SICUREZZA

0.LV.01 PUNTO SINGOLO DI ANCORAGGIO ESTREMITA'	0.LV.02 PUNTO SINGOLO DI ANCORAGGIO	0.LV.03 FUNE IN ACCIAIO	0.LV.00 PUNTO SINGOLO DI ANCORAGGIO

N.B. Per la definizione di tutti gli elementi strutturali ed impiantistici si rimanda ai relativi elaborati

ENAC
ENTE NAZIONALE PER L'AVIAZIONE CIVILE

Ente Nazionale per l'Aviazione Civile

AEROPORTO CIVILE DI LAMEZIA TERME (CZ)

SACAL

LOTTO L1 - Sviluppo aerostazione passeggeri
CUP: H84G22000030009
LOTTO L2 - Interventi per la security e la digitalizzazione
CUP: H86I22000390002
LOTTO L6 - Potenziamento delle reti di sottoservizi e impianti tecnologici
CUP: H84G22000060009

PROGETTO ESECUTIVO

LOTTO 1

ARCHITETTURA - STATO DI PROGETTO - AMBITO 07
Pensilina Landside - Dettagli pensilina landside

GRUPPO DI PROGETTAZIONE
Raggruppamento Temporaneo di Professionisti

PROGETTI & PARTNERS

Direttore Tecnico e Responsabile integrazione prestazioni specialistiche: ing. Filippo Busola
Geologia dist. Emanuele Fresca
Progettazione idraulica: ing. Alessandro Caccaloro
Project Manager: ing. Emanuela Perina
CSP: arch. Elisabetti Foroni
Direttore Tecnico: ing. Giambattista Paretti
Progettazione Specialistica Impianti:
ing. Marco Bergami
P.I. Daniele Togni
ing. Enrico Facchinetti

AERTEC
Direttore tecnico: ing. Aeronautico Carlos Berenguer López
Responsabile sistemi di trasporto:
ing. Pedro Tarra Calderón

VALLE 3.0
Direttore tecnico: arch. Emanuela Valle
Progettazione architettonica:
arch. Maria Camilla Valle
arch. Leonardo Giovannozzi

incide
Direttore tecnico e progettazione strutturale:
ing. Gianluca Vallerini
Coordinatore progettazione strutture
ing. Matteo Pagnozzi

CODICE ELABORATO								REVISIONE		
Fase	Lotto	Ambito	Disciplina	Tipo	Numero	Rev	Scala	Id.	Data	Descrizione
E	L1	07	ARC	DI	01	A	Come indicato	A	FEBBRAIO 2025	EMISSIONE
								B		
								C		
								D		
NOME FILE:	A015P-E-L1-07-ARC-DI-01-A.dwg							**REDAZIONE:**	M.D.	VALLE 3.0

Visto del Committente: **Società Aeroportuale Calabrese S.p.A.**

INTERVENTO FACENTE PARTE DEL	IL RESPONSABILE DEL PROCEDIMENTO:	IL POST HOLDER DI AREA:
Contratto istituzionale di Sviluppo "CDS VOLARE"	ing. Ferdinando Saracco	OPERATIONAL SERVICES MANAGER: Emilio Parrilla PASSENGER EXPERIENCE MANAGER: Sabrina Miletto PH PROGETTAZIONE: Ferdinando Saracco

Approvazione **ENAC:**